平成１９年度　第77回全日本9人制バレーボール総合男子選手権大会
決勝トーナメント戦　組合せ表
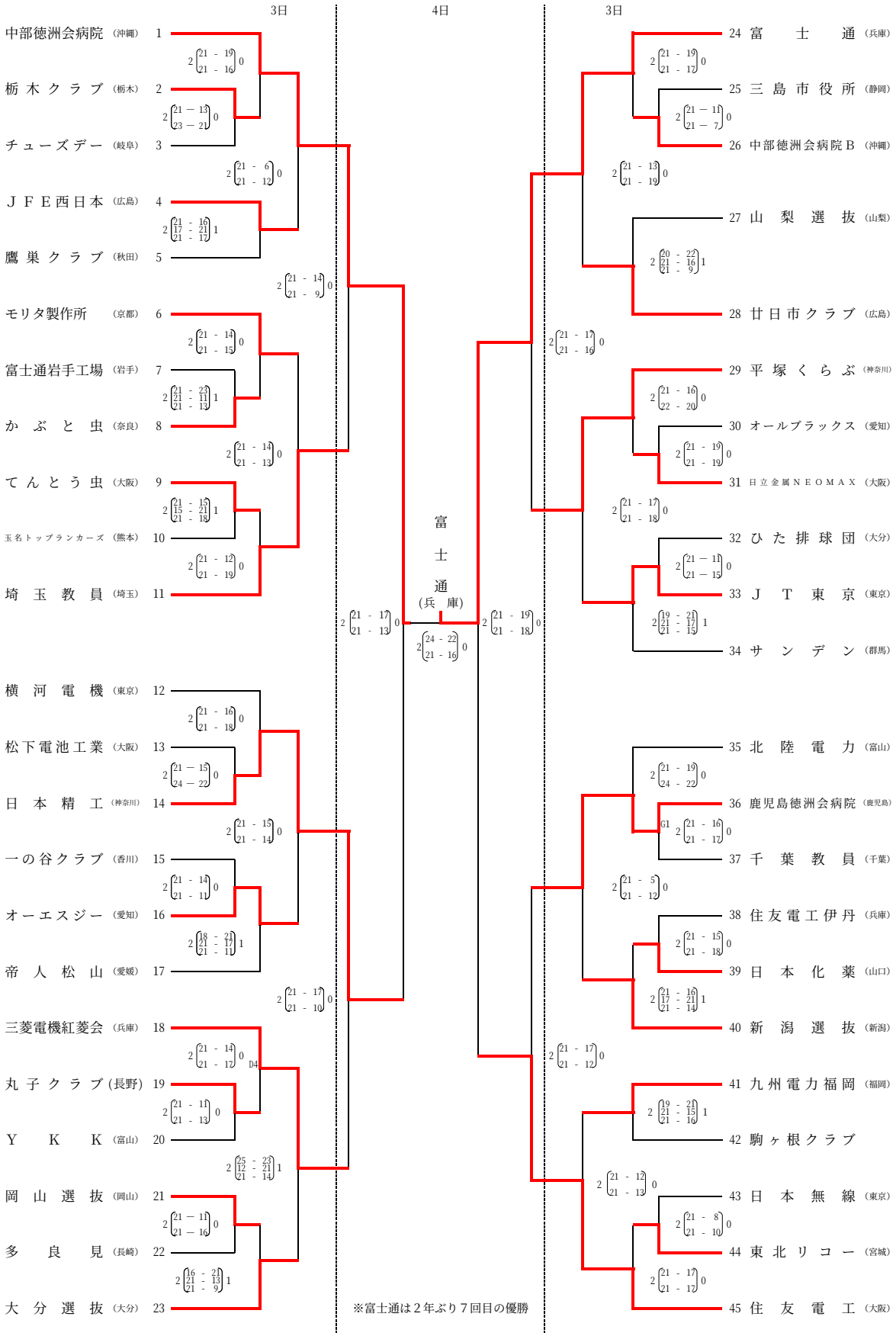
期日　：　平成19年11月3日（土）4日（日）
会場　：　Ａ・Ｂ・Ｃコート　富山市総合体育館　　Ｄ・Ｅ・Ｆコート　富山県総合体育センター
　　Ｇ・Ｈコート　　富山市体育文化センター