平成22年度
第9回全国社会人9人制バレーボール東ブロック男女優勝大会男子決勝トーナメント表
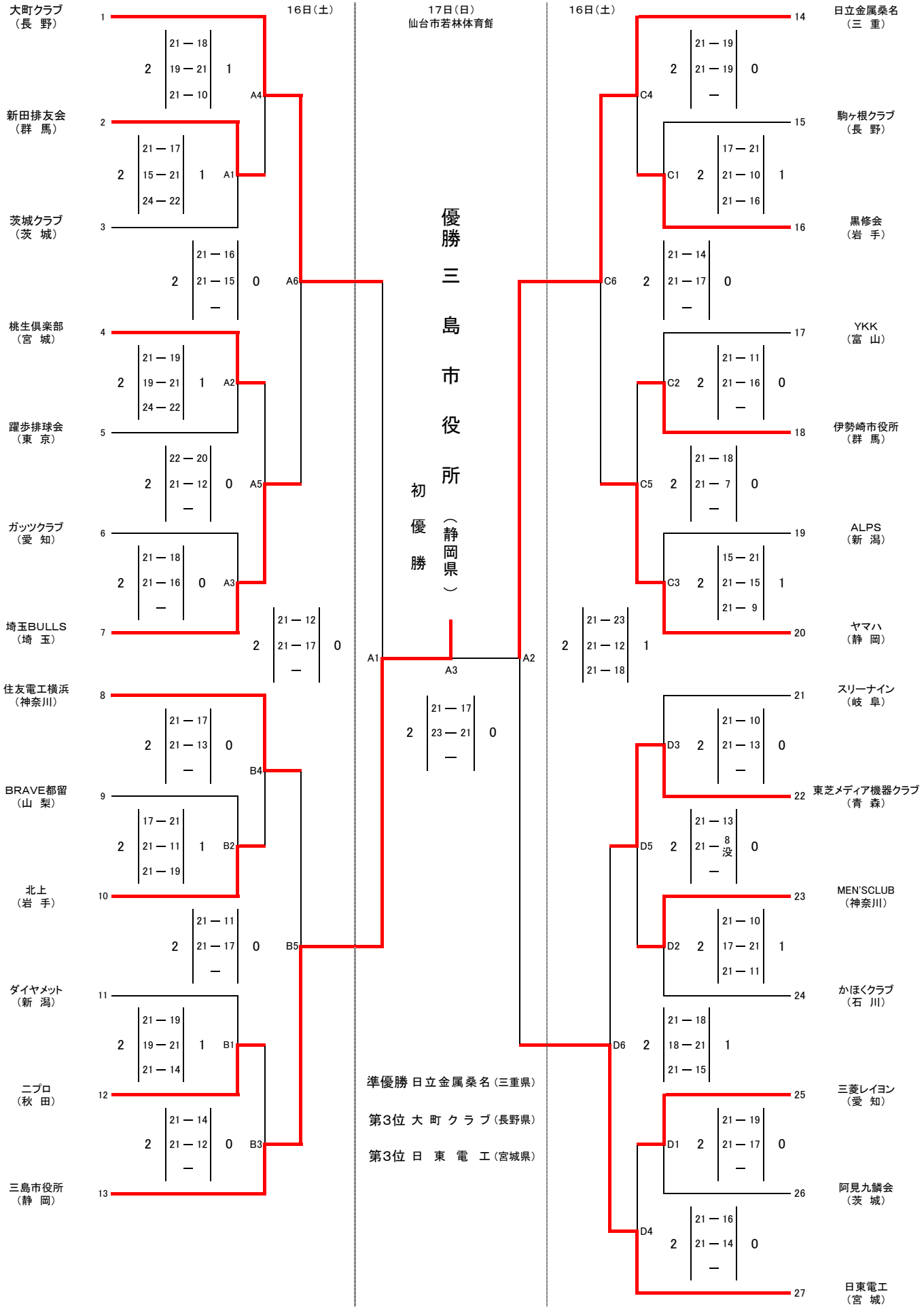
会　場:仙台市若林体育館　A･B　　岩沼市総合体育館　C･D