２００８　第７回 スーパー９・オールスターズ・フェスティバル

《男子Ａトーナメント戦》

会　　場　　湿原の風アリーナ釧路
釧路市厚生年金体育館

大会委員長　紺屋正雄
競技委員長　黒田謙二
審判委員長　大西能正
総務委員長　朝木忠行
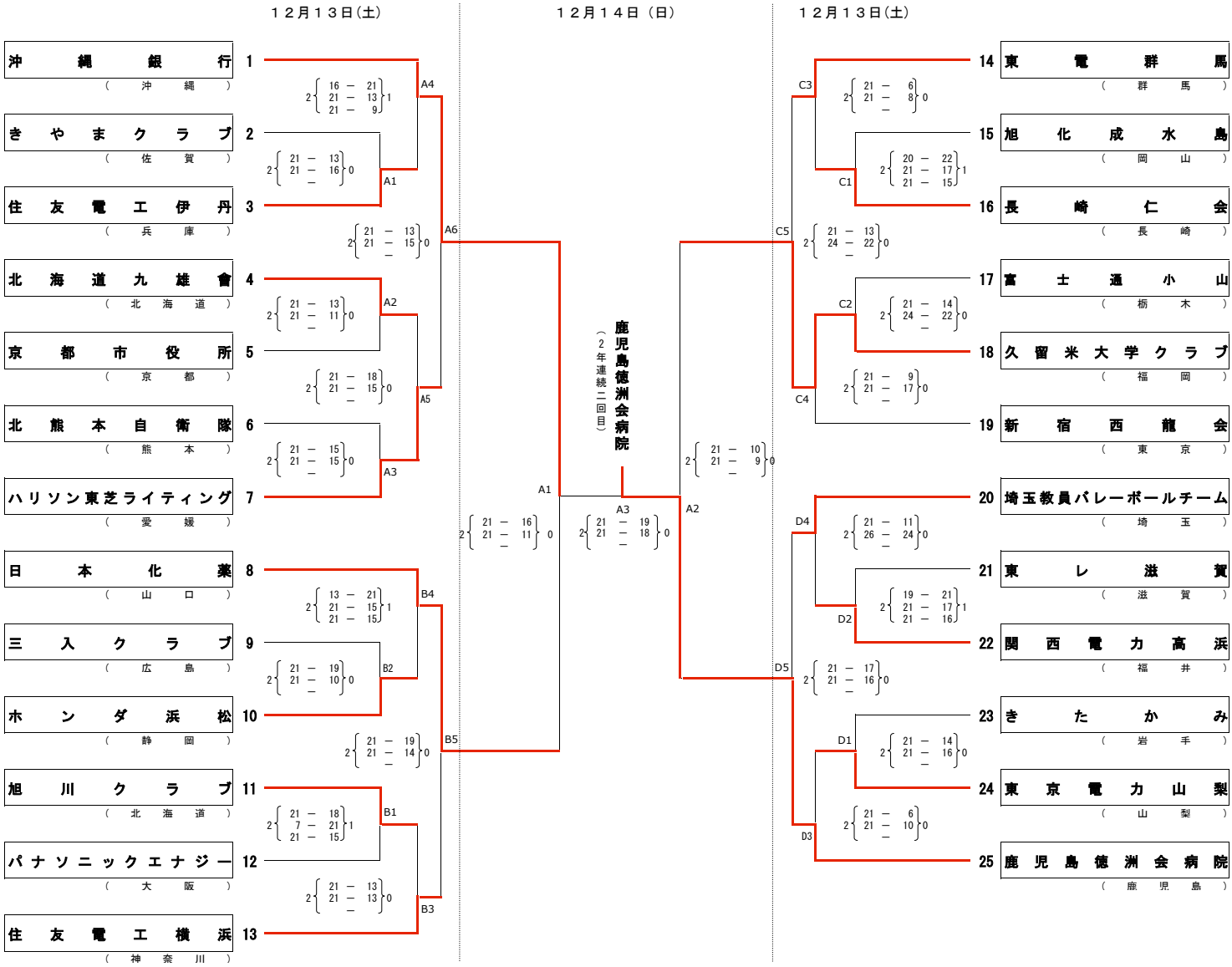
【男　子】