２００３　スーパー９・オールスターズ・フェスティバル

男子Ａトーナメント　試合結果
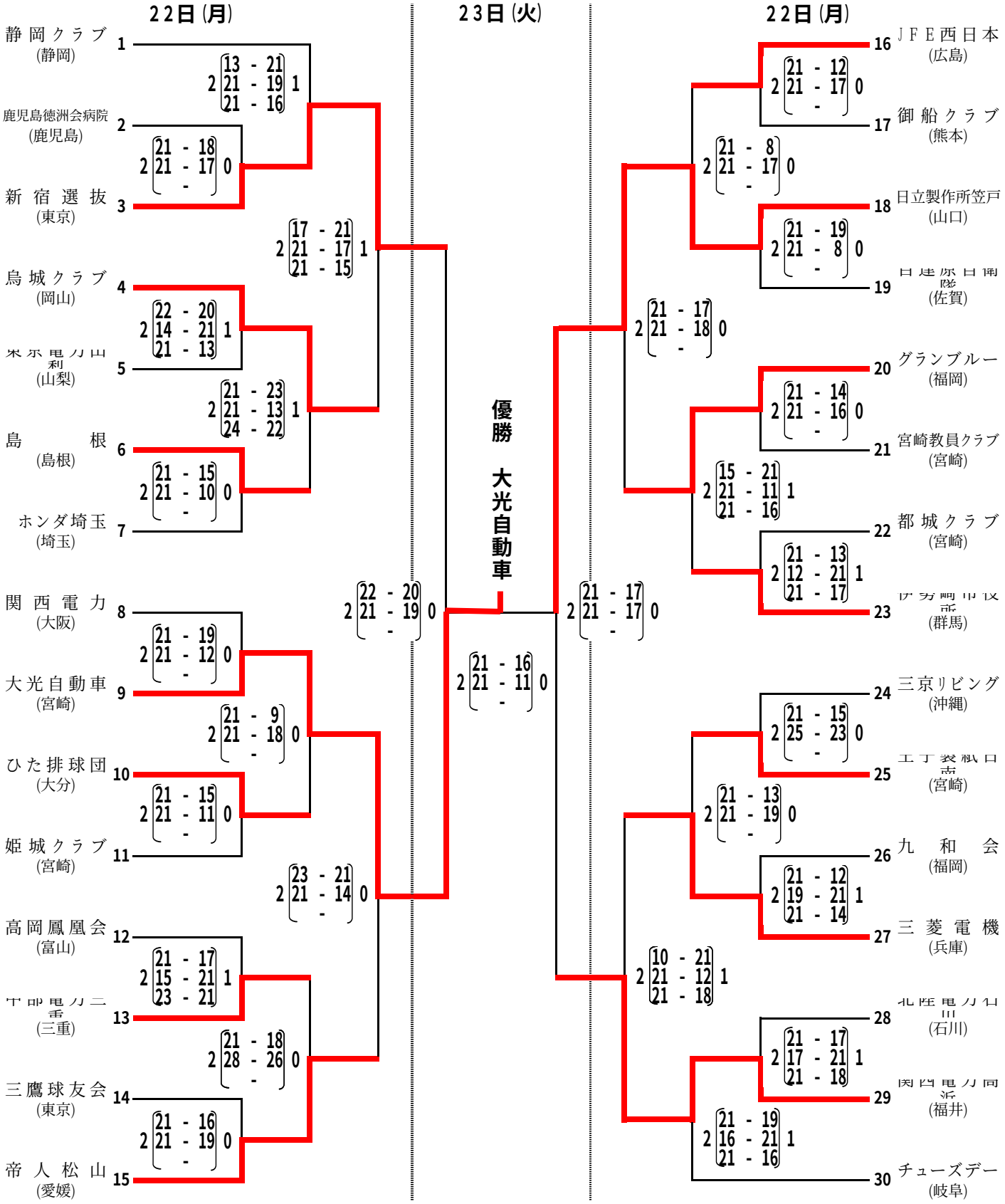
開催地：宮崎県都城市
期　間：平成15年12月20日～23日