# 平成１５年度　全日本９人制バレーボール実業団男子選手権大会

期　日　平成１５年８月１日(金)～４日(月)
会　場　江別市民体育館（Ａ・Ｂ・特設コート）
北海道立野幌総合運動公園体育館（Ｃ・Ｄコート）
北海道浅井学園大学（Ｅ・Ｆコート）
南幌町スポーツセンター（Ｇコート）
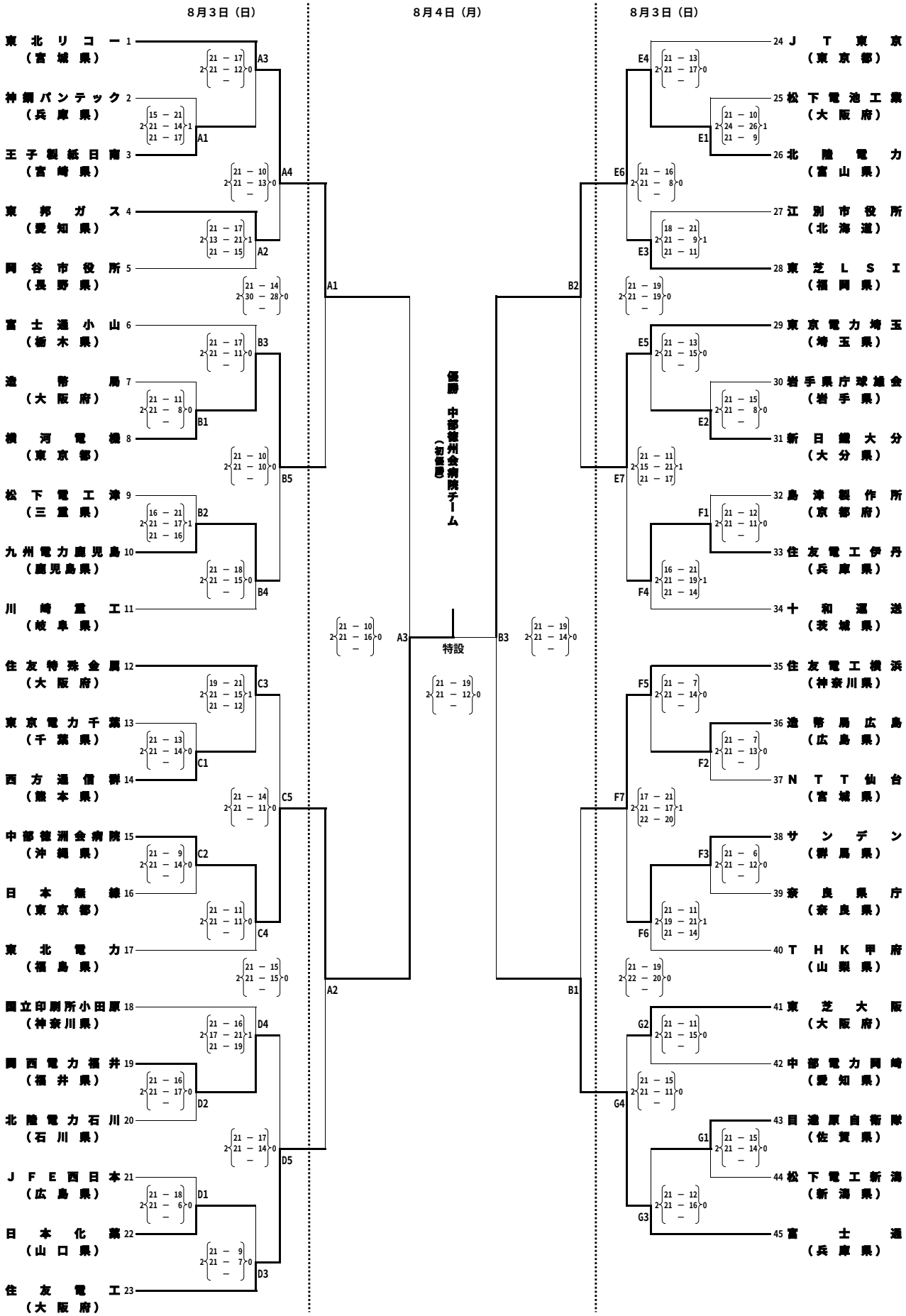
大会委員長　嶋倉　昭
競技委員長　黒田　謙二
審判委員長　大江　憲一
総務委員長　原　利明